LT
INTERNATIONAL
EL CAMIÓN INSPIRADO POR
CONDUCTORES
CONSTRUÍDO PARA CONDUCTORES
INTERNATIONAL
www.ibc.com.mx
NAVISTAR

EL CAMIÓN INSPIRADO POR CONDUCTORES, CONSTRUÍDO PARA CONDUCTORES

MOTOR	Cummins X15 450 EPA 2017 Potencia: 450 hp@ 1800 rpm vel. governada Torque: 1450/1650 lb-ft @ 1000 rpm
TRANSMISIÓN	Fuller RTLO(F)-16913A Manual 13 velocidades con doble sobremarcha Bomba de lubricación
EMBRAGUE	Eaton Fuller Solo Advantage autoajustable doble plato cerámico 1700 lb-ft
EJE DELANTERO	Hendrickson Streetek NXT Capacidad: 12,350 lb
EJE TRASERO	Meritor MT-40-14X-3CFR Capacidad: 40,000 lb
SUSPENSIÓN DELANTERA	Mecánica Muelles parabólicos 12,350 lb
SUSPENSIÓN TRASERA	Neumática IROS 40,000 lb
COLUMNA DE DIRECCIÓN	De posiciones Ajuste de altura y profundidad telescópica
CHASIS	Acero termotratado 120,000 PSI 10.125”x3.580”x0.312” (257.2mm x 90.9mm x 8.0mm)

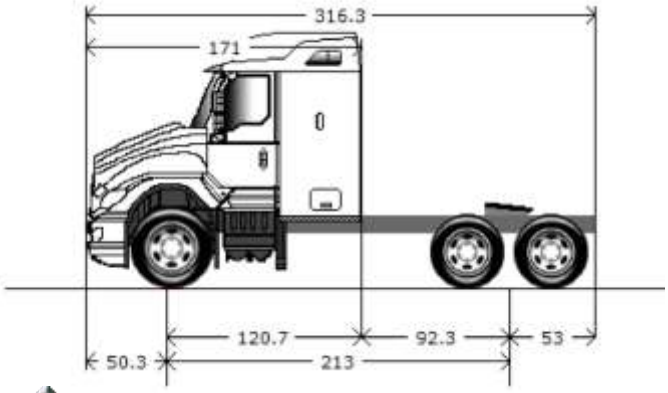

SISTEMA DE FRENOS	Frenos de aire Bendix Sistema ABS (6 vías) Con programa de estabilidad electrónico de 6 canales y 6 válvulas modulares con sistema de control automático de tracción
QUINTA RUEDA	Holland deslizable 24” FW17A824XL00 Altura torres 7.8”
SISTEMA DE COMBUSTIBLE	Dos tanques de aluminio no pulido Capacidad total: 833 L 1 tanque de UREA 60.1 L
CABINA	Acero galvanizado Dormitorio integral de 56” Pantalla de 5” LCD a color en tablero de instrumentos, para diagnóstico de falla y desempeño Aire acondicionado y calefactor Asiento de operador neumático con descansa brazos, reclinable de 6° a 23° Asiento de ayudante fijo, reclinable hasta 11° Indicadores: de temperatura de aceite de motor, diferencial, transmisión, restricción de aire, presión de frenos Ventanas eléctricas Radio AM/FM, entrada USB, entrada auxiliar y Bluetooth
EXTERIOR	Espejos retrovisores aerodinámicos de pedestal de 13.82” x 6.3”, ajuste eléctrico Espejos concavos en guardafango
DIAMOND LOGIC	Sistema Multiplex que transmite señales únicas que controlan el equipo eléctrico de la unidad
SISTEMA ELÉCTRICO	4 baterías 12 V 2,800 CCA Alternador Delco Remy 28SI 12 V 200 Amp Marcha Mitsubishi 105P 12 V Alarma de reversa audible 102dBA
RINES	22.5” x 8.25” Aluminio pulido
LLANTAS	Continental 295/75 R22.5 Modelo HS3/HDL2

NOTA: Navistar México, S. de R.L. de C.V. en su afán de mejora contínua, se reserva el derecho de cambiar las especificaciones sin previo aviso, quedando exenta de toda responsabilidad. Las fotografías contenidas en este folleto son meramente ilustrativas.